LIGAÇÃO VIGAS COM PILARES
ESCALA 1:10

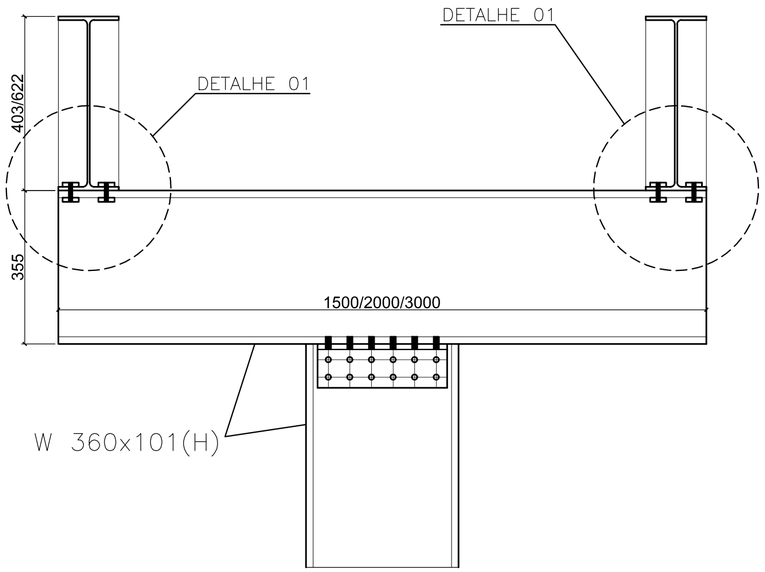

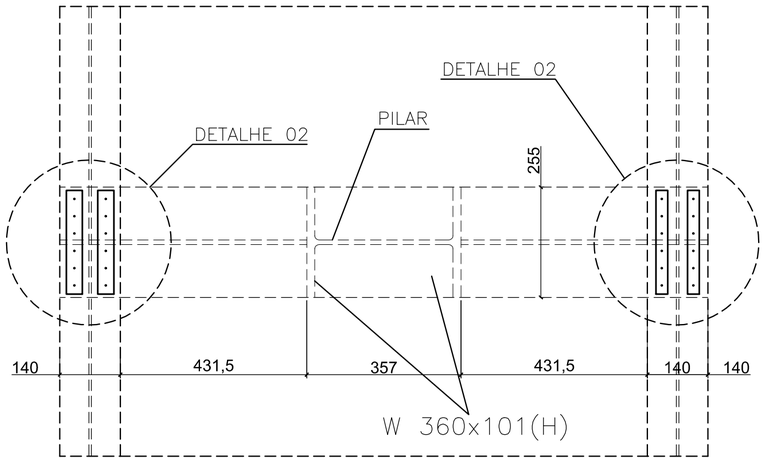

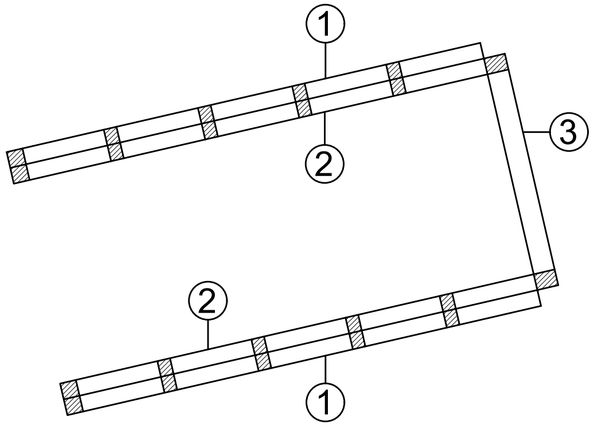

1 - LANCE 01
2 - LANCE 02
3 - VIGA PRINCIPAL

DETALHE LIGAÇÃO VIGAS COM PILARES
SEM ESCALA

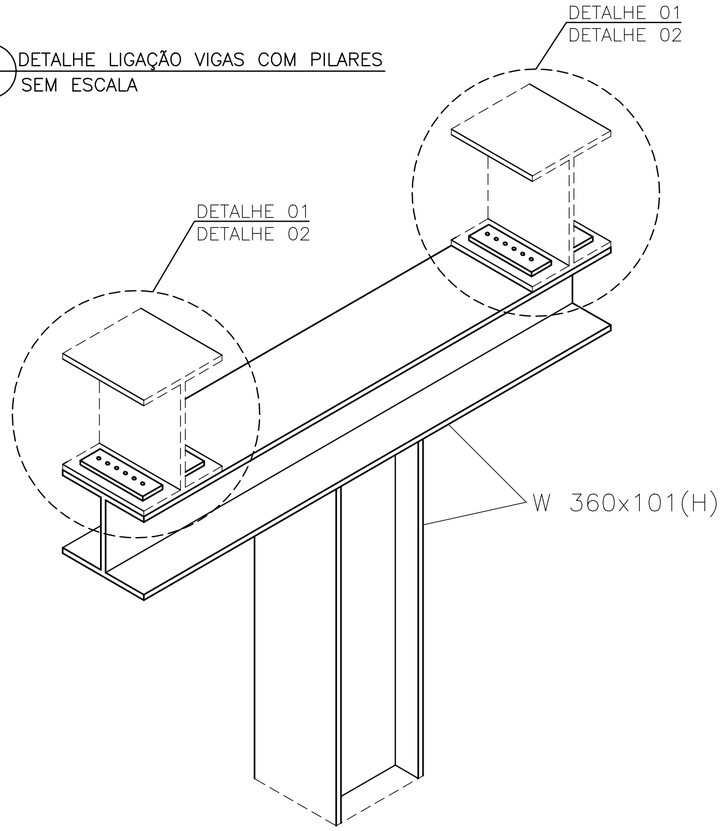

DETALHES DE LIGAÇÃO
ESCALA 1:5

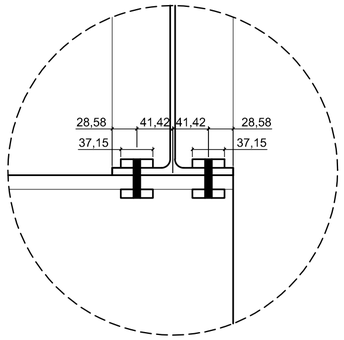

DETALHE 01

Parafuso	ASTM A325
D parafuso (mm)	12,50
fyb (kN/cm²)	63,50
fub (kN/cm²)	82,50

Chapa	USI Civil 350
e chapa (mm)	12,50
H chapa (mm)	240,00
L chapa (mm)	37,15
fy (kN/cm²)	34,50
fu (kN/cm²)	50,00

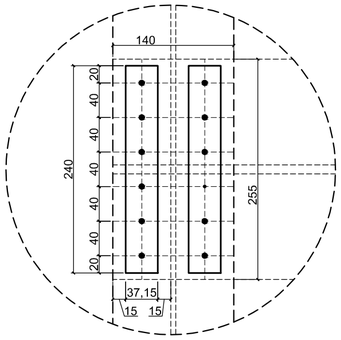

DETALHE 02

NOTAS – ESTRUTURA METÁLICA:

1– MEDIDAS E NÍVEIS EM MILÍMETRO, SALVO INDICAÇÃO CONTRÁRIA

2– TODAS AS DIMENSÕES CONSTANTES DESTE DESENHO SÃO INDICATIVAS DE PROJETO, SERÃO DE RESPONSABILIDADE DO FABRICANTE TODAS AS MEDIDAS DOS DESENHOS DE DETALHAMENTO E FABRICAÇÃO

3– A ESTRUTURA FOI CONCEBIDA PARA TER SUAS LIGAÇÕES FEITAS NO LOCAL. O FABRICANTE DEVERÁ ESTUDAR AS SEQUENCIAS DE FABRICAÇÃO, TRANSPORTE E MONTAGEM DE MODO A SE OBTER, NO CAMPO, SOMENTE LIGAÇÕES PARAFUSADAS.

4– A FABRICAÇÃO E A MONTAGEM DEVERÃO ESTAR DE ACORDO COM AS NORMAS: ABNT, AISC, AWS, ASTM

5– MATERIAS
–AÇO ASTM A 572 GRAU 50 – fy=345MPa (VIGAS E COLUNAS)
–AÇO MR–250 (ASTM A 36) – fy=250MPa (CHAPAS E CANTONEIRAS)

6– PINTURA DE ACORDO COM O MANUAL DE RECUPERAÇÃO DA ENGELOG.

7– CONFIRMAR TODAS AS MEDIDAS NA MONTAGEM

NASCENTES DAS GERAIS

PROJETISTA:

GUILHERME HENRIQUE CAZELATO MENDES
TEL. (35) 9 8717–5628 – e–mail: guilherme_hcm@hotmail.com

2012101011	PROJETISTA	REV.	DATA			
RESP.TEC.: GUILHERME	PRO	0	11/11/16			

RESPONSÁVEL TÉCNICO

ENG. GUILHERME MENDES

DIRETORIA DE ENGENHARIA

ANTÔNIO DE FARIA

UNIS-MG

DIRETORIA DE ENGENHARIA

FISCALIZAÇÃO

Engenheiro Diretor da DP

DEPARTAMENTO DE ESTRADAS DE RODAGEM DO ESTADO DE MINAS GERAIS

RODOVIA: BR–491
TRECHO: KM 239+335m – TRANSVERSAL

PROJETO BÁSICO: ESTRUTURA METÁLICA
DETALHAMENTO–LIGAÇÃO PILAR/VIGAS

05/05
APÊNDICE F