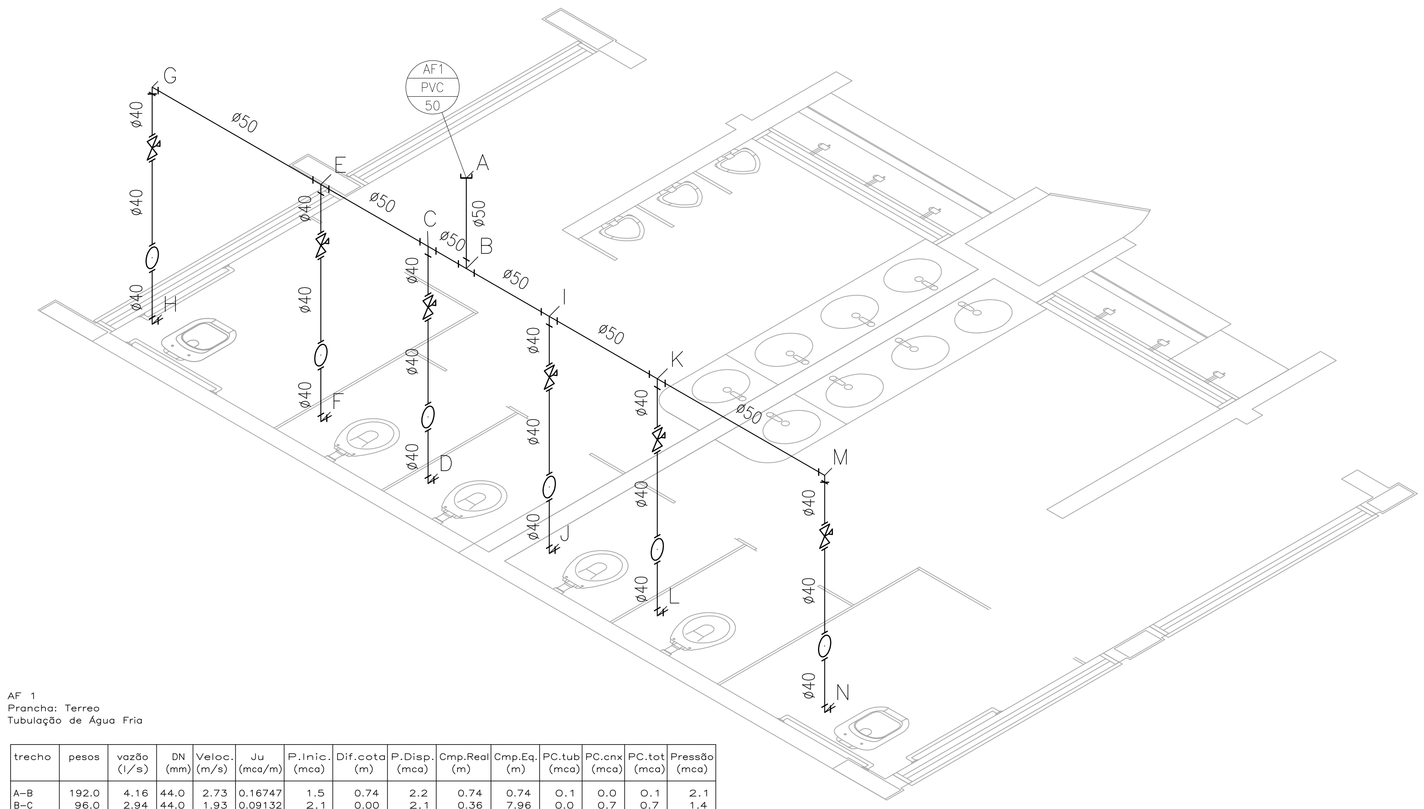

ISOMÉTRICO - ÁGUA FRIA 01
ESCALA 1:25

AF 1
Prancha: Terreo
Tubulação de Água Fria

trecho	pesos	vazão (l/s)	DN (mm)	Veloc. (m/s)	Ju (mca/m)	P.Inic. (mca)	Dif.cota (m)	P.Disp. (mca)	Cmp.Real (m)	Cmp.Eq. (m)	PC.tub (mca)	PC.cnx (mca)	PC.tot (mca)	Pressão (mca)
A-B	192.0	4.16	44.0	2.73	0.16747	1.5	0.74	2.2	0.74	0.74	0.1	0.0	0.1	2.1
B-C	96.0	2.94	44.0	1.93	0.09132	2.1	0.00	2.1	0.36	7.96	0.0	0.7	0.7	1.4
C-D	32.0	1.70	35.2	1.74	0.10078	1.4	1.95	3.3	1.95	12.95	0.2	1.1	1.3	2.0
C-E	64.0	2.40	44.0	1.58	0.06404	1.4	0.00	1.4	1.02	3.32	0.1	0.1	0.2	1.2
E-F	32.0	1.70	35.2	1.74	0.10078	1.2	1.95	3.1	1.95	12.95	0.2	1.1	1.3	1.8
E-G	32.0	1.70	44.0	1.12	0.03492	1.2	0.00	1.2	1.60	3.90	0.1	0.1	0.1	1.0
G-H	32.0	1.70	35.2	1.74	0.10078	1.0	1.95	3.0	1.95	8.75	0.2	0.7	0.9	2.1
B-I	96.0	2.94	44.0	1.93	0.09132	2.1	0.00	2.1	0.79	8.39	0.1	0.7	0.8	1.4
I-J	32.0	1.70	35.2	1.74	0.10078	1.4	1.95	3.3	1.95	12.95	0.2	1.1	1.3	2.0
I-K	64.0	2.40	44.0	1.58	0.06404	1.4	0.00	1.4	1.03	3.33	0.1	0.1	0.2	1.1
K-L	32.0	1.70	35.2	1.74	0.10078	1.1	1.95	3.1	1.95	12.95	0.2	1.1	1.3	1.8
K-M	32.0	1.70	44.0	1.12	0.03492	1.1	0.00	1.1	1.59	3.89	0.1	0.1	0.1	1.0
M-N	32.0	1.70	35.2	1.74	0.10078	1.0	1.95	3.0	1.95	8.75	0.2	0.7	0.9	2.1

C:\PRJ_PROH\PLANILHA.TXT

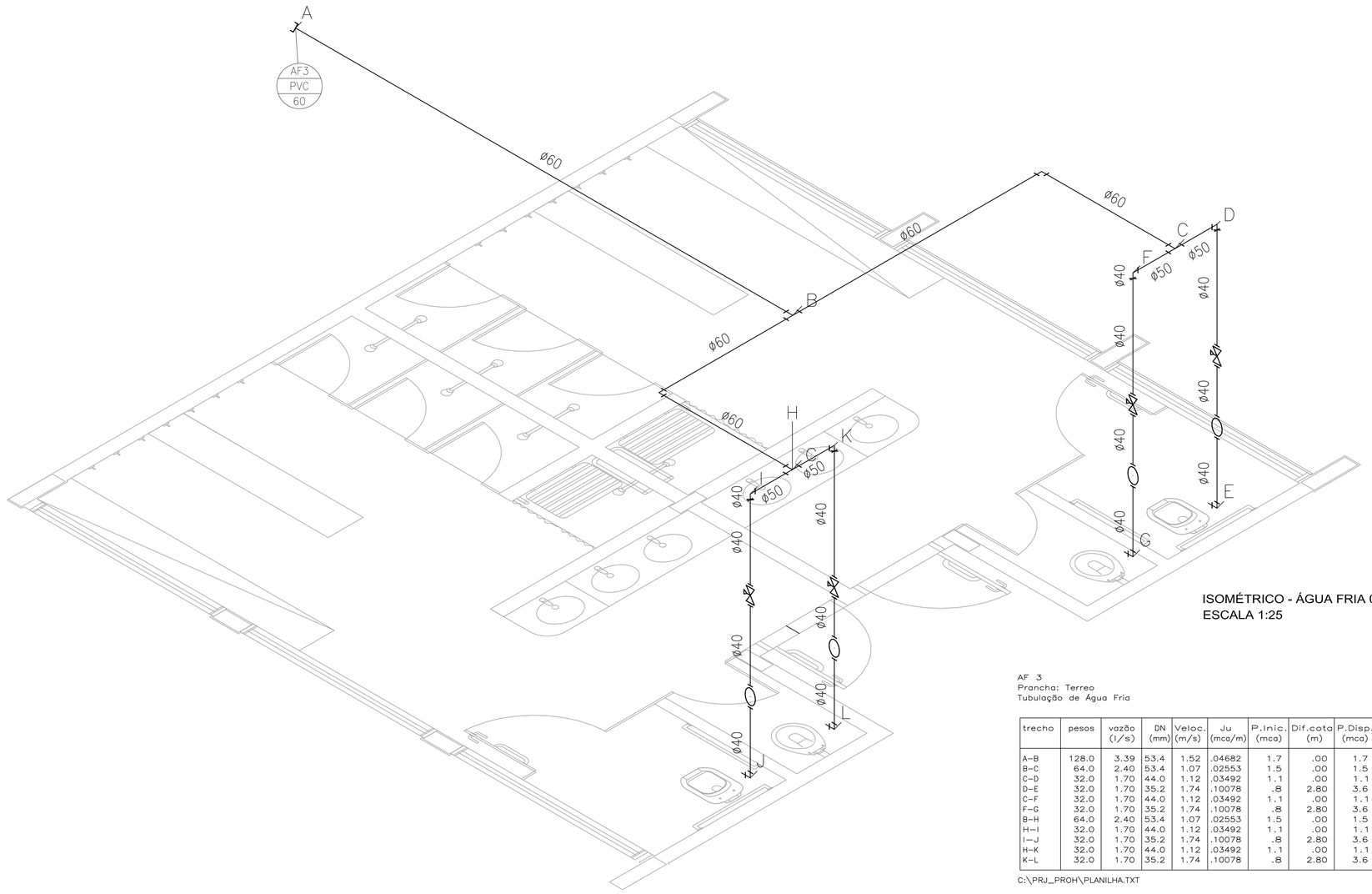

ISOMÉTRICO - ÁGUA FRIA 03
ESCALA 1:25

AF 3
Prancha: Terreo
Tubulação de Água Fria

trecho	pesos	vazão (l/s)	DN (mm)	Veloc. (m/s)	Ju (mca/m)	P.Inic. (mca)	Dif.cota (m)	P.Disp. (mca)	Cmp.Real (m)	Cmp.Eq. (m)	PC.tub (mca)	PC.cnx (mca)	PC.tot (mca)	Pressão (mca)
A-B	128.0	3.39	53.4	1.52	.04682	1.7	.00	1.7	5.67	5.67	.3	.0	.3	1.5
B-C	64.0	2.40	53.4	1.07	.02553	1.5	.00	1.5	4.36	15.56	.1	.3	.4	1.1
C-D	32.0	1.70	44.0	1.12	.03492	1.1	.00	1.1	.48	8.08	.0	.3	.3	.8
D-E	32.0	1.70	35.2	1.74	.10078	.8	2.80	3.6	2.80	9.60	.3	.7	1.0	2.6
C-F	32.0	1.70	44.0	1.12	.03492	1.1	.00	1.1	.48	8.08	.0	.3	.3	.8
F-G	32.0	1.70	35.2	1.74	.10078	.8	2.80	3.6	2.80	9.60	.3	.7	1.0	2.6
B-H	64.0	2.40	53.4	1.07	.02553	1.5	.00	1.5	3.05	14.25	.1	.3	.4	1.1
H-I	32.0	1.70	44.0	1.12	.03492	1.1	.00	1.1	.48	8.08	.0	.3	.3	.8
I-J	32.0	1.70	35.2	1.74	.10078	.8	2.80	3.6	2.80	9.60	.3	.7	1.0	2.6
H-K	32.0	1.70	44.0	1.12	.03492	1.1	.00	1.1	.48	8.08	.0	.3	.3	.8
K-L	32.0	1.70	35.2	1.74	.10078	.8	2.80	3.6	2.80	9.60	.3	.7	1.0	2.6

C:\PRJ_PROH\PLANILHA.TXT

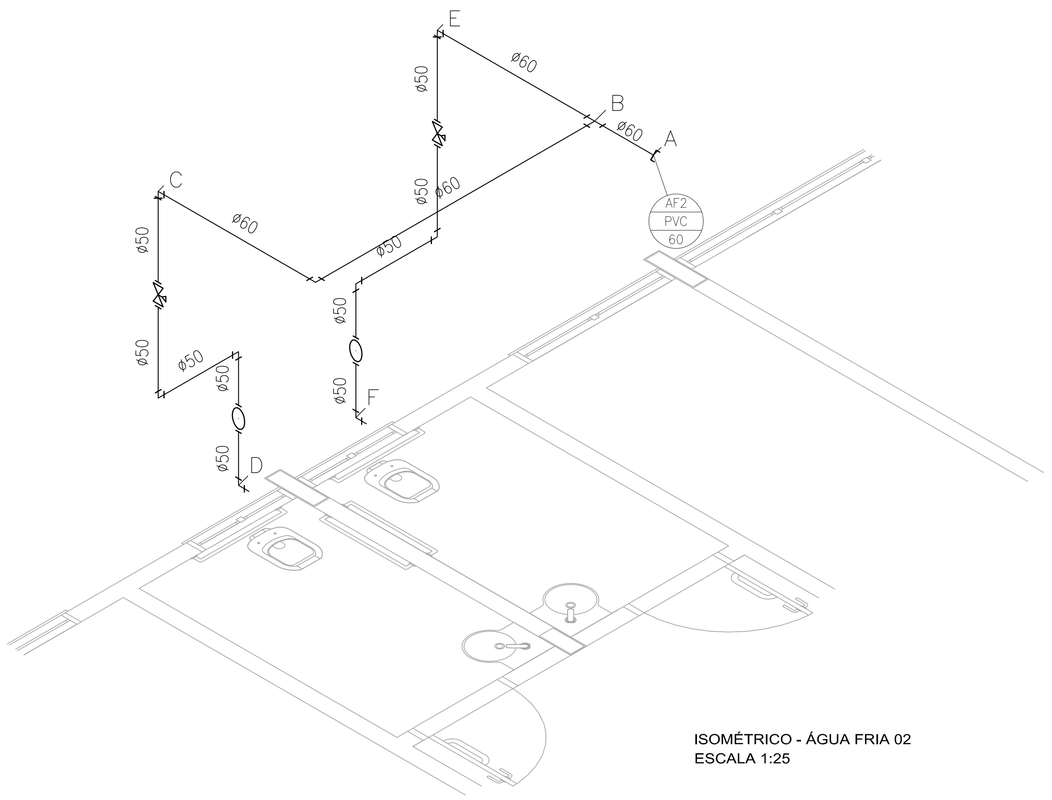

ISOMÉTRICO - ÁGUA FRIA 02
ESCALA 1:25

AF 2
Prancha: Terreo
Tubulação de Água Fria

trecho	pesos	vazão (l/s)	DN (mm)	Veloc. (m/s)	Ju (mca/m)	P.Inic. (mca)	Dif.cota (m)	P.Disp. (mca)	Cmp.Real (m)	Cmp.Eq. (m)	PC.tub (mca)	PC.cnx (mca)	PC.tot (mca)	Pressão (mca)
A-B	64.0	2.40	53.4	1.07	0.02553	0.9	0.00	0.9	10.52	10.52	0.3	0.0	0.3	0.7
B-C	32.0	1.70	53.4	0.76	0.01392	0.7	0.00	0.7	4.15	15.65	0.1	0.2	0.2	0.6
C-D	32.0	1.70	44.0	1.12	0.03492	0.4	2.80	3.2	3.56	17.76	0.1	0.5	0.6	2.6
B-E	32.0	1.70	53.4	0.76	0.01392	0.7	0.00	0.7	1.50	3.90	0.0	0.0	0.1	0.6
E-F	32.0	1.70	44.0	1.12	0.03492	0.6	2.80	3.4	3.57	17.77	0.1	0.5	0.6	2.8

C:\PRJ_PROH\PLANILHA.TXT

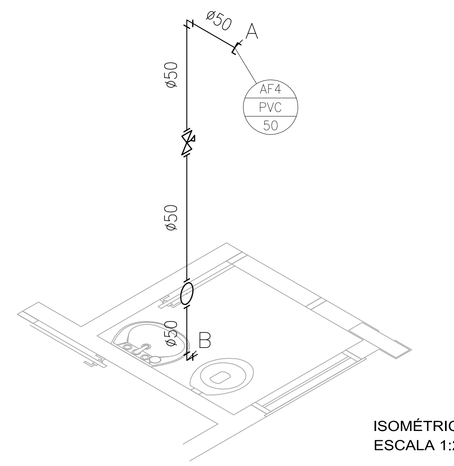

ISOMÉTRICO - ÁGUA FRIA 04
ESCALA 1:25

AF 4
Prancha: Terreo
Tubulação de Água Fria

trecho	pesos	vazão (l/s)	DN (mm)	Veloc. (m/s)	Ju (mca/m)	P.Inic. (mca)	Dif.cota (m)	P.Disp. (mca)	Cmp.Real (m)	Cmp.Eq. (m)	PC.tub (mca)	PC.cnx (mca)	PC.tot (mca)	Pressão (mca)
A-B	32.0	1.70	44.0	1.12	0.03492	1.5	2.80	4.3	3.26	10.36	0.1	0.2	0.4	4.0

C:\PRJ_PROH\PLANILHA.TXT

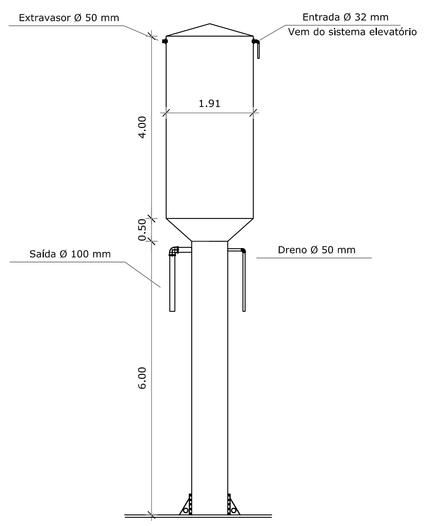

DETALHE 03 - RESERVATÓRIO SUPERIOR
SEM ESCALA

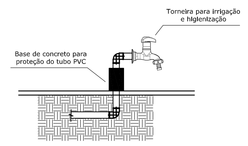

DETALHE 01 - TORNEIRA EXTERNA
SEM ESCALA

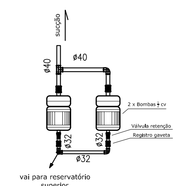

DETALHE 04 - PLANTA BAIXA - BOMBAS
SEM ESCALA

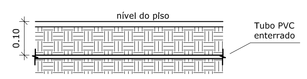

DETALHE 02 - TUBO ENTERRADO
SEM ESCALA

TRABALHO DE CONCLUSÃO DE CURSO II

PROJETO:
INSTALAÇÕES DE ÁGUA FRIA NÃO-POTÁVEL

CONTEÚDO:
Isométricos (água-não potável) e detalhes

ACADÊMICO:	DATA:	PRANCHA:
JOÃO CARLOS DA SILVA JUNIOR	09-11-2017	03/03
ORIENTADORA: IVANA PRADO VASCONCELOS	ESCALA: INDICADA	SEMESTRE: 2017 / 2