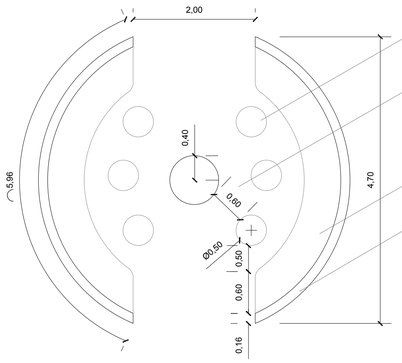

Mesas de apoio em aço com pintura freto fosco

Canteiro com arbusto de pequeno porte

Banco em madeira MDF com assento almofadado

Painel MDF ripado carvalho

DETALHE 5 - Ilha de Convivência
Esc.: 1/50

DETALHE 5 - Ilha de Convivência
Esc.: 1/50

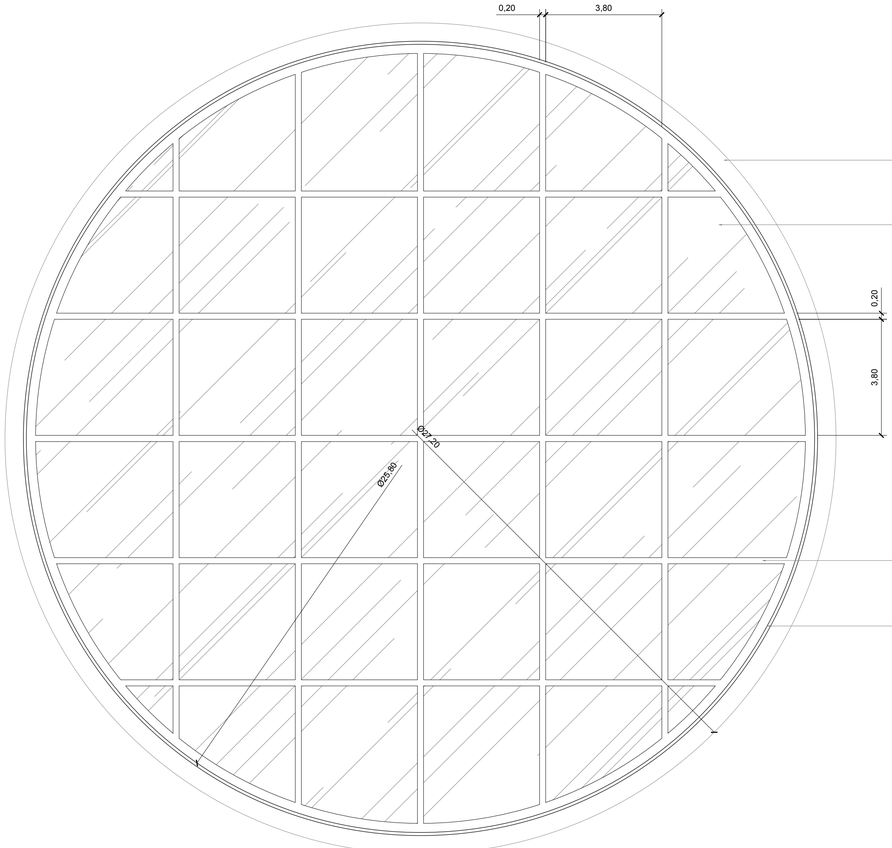

Calha em chapa gavanizada

Vidro temperado 12mm

Estrutura metálica com tratamento anti-ferrugem e pintura em tinta automotiva na cor preto fosco

Bambu tratado através de imersão em solução de octaborato

DETALHE ÁTRIO DE ILUMINAÇÃO
Esc.: 1/100

Estrutura metálica com tratamento anti-ferrugem e pintura em tinta automotiva na cor preto fosco

Vidro temperado 12mm

Bambu tratado através de imersão em solução de octaborato

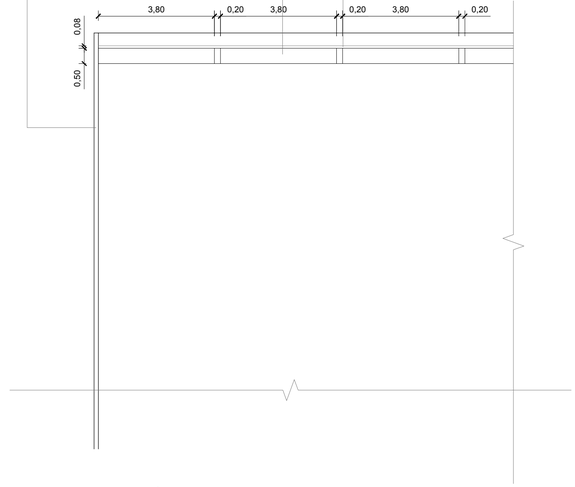

DETALHE ÁTRIO DE ILUMINAÇÃO
Esc.: 1/50

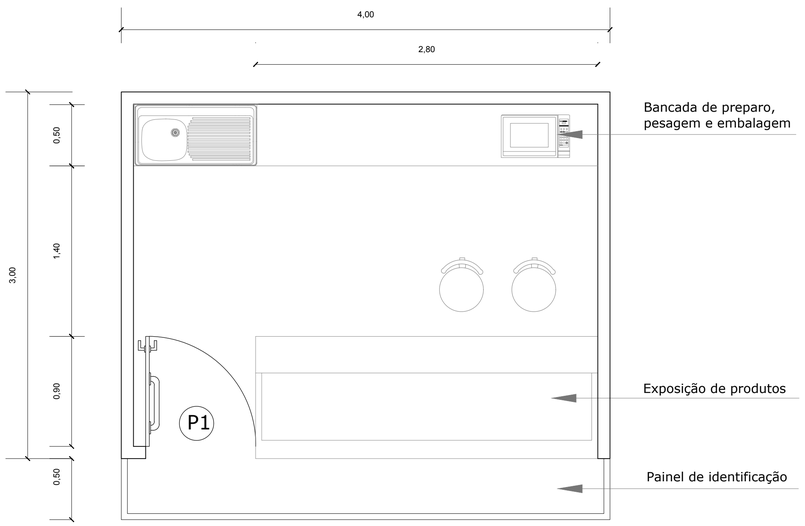

Bancada de preparo, pesagem e embalagem

Exposição de produtos

Painel de identificação

DETALHE 3 - Banca em vista
Esc.: 1/25

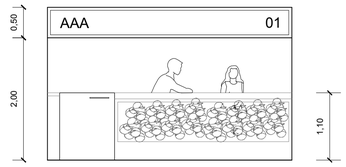

BANCA HORTIFRUTI
Esc.: 1/50

BANCA CEREAIS
Esc.: 1/50

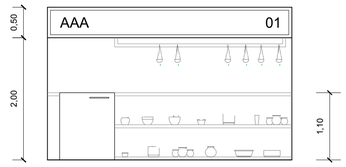

BANCA PLANTAS
Esc.: 1/50

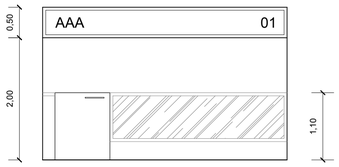

BANCA CARNES
Esc.: 1/50

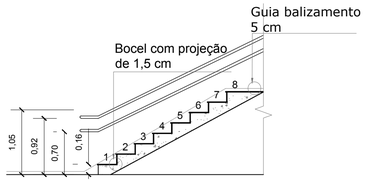

DETALHE 2 - Corte escada enclausurada
Esc.: 1/50

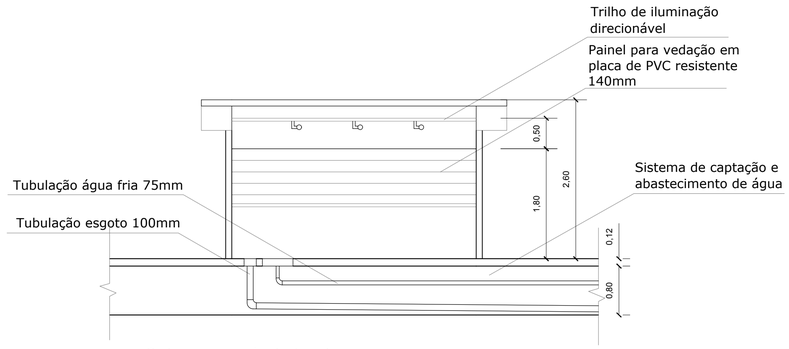

Corte esquema abastecimento e captação de água
Esc.: 1/50

11/12

Mercado do Produtor de Varginha

Reinventar o espaço público: o mercado público como espaço de troca na cidade contemporânea

AUTORA	MICHELLI DE SOUZA MAIOLINI	ESCALA	INDICADA
DISCIPLINA	TRABALHO DE CONCLUSÃO DE CURSO II	ÁREA DO LOTE:	31.442,76m²
		ÁREA CONSTRUIDA:	12.196,76m²
TÍTULO	MERCADO DO PRODUTOR DE VARGINHA	TAXA OCUPAÇAO:	38,8%
CONTEÚDO DA PRANCHA	DETALHES		